44.30560.01

Winkelverbinder Coralia, mit Langloch

Material:	Messing
Ausführung:	verchromt poliert
Montage:	Glas/Glas 90°
Glasstärke:	6 / 8 mm
Verkaufseinheit (VE):	St
Packungseinheit (PE):	1.00
Form:	rund
Masse:	40 x 45 mm
Glasbearbeitung:	Glasausschnitt

befestigt mit 1 Fixierschraube

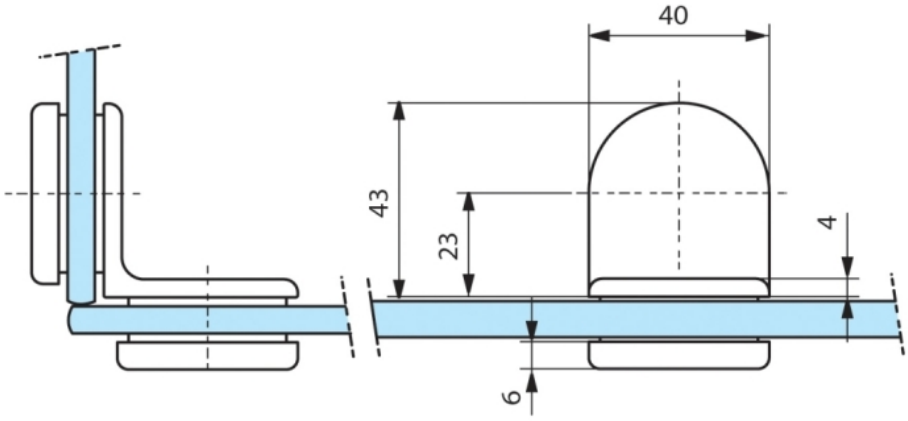
40
43
23
4
6

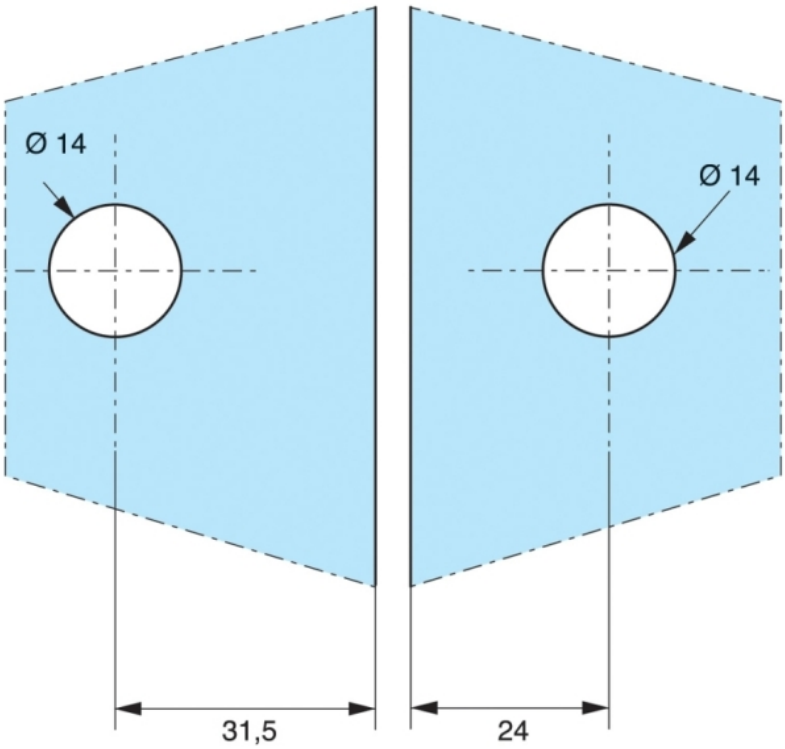
Ø 14
Ø 14
31,5
24