29.70289.01

Winkelverbinder BH 200

Material:	Messing
Ausführung:	verchromt poliert
Montage:	Glas/Wand 90°
Glasstärke:	6 / 8 mm
Verkaufseinheit (VE):	St
Packungseinheit (PE):	2.00

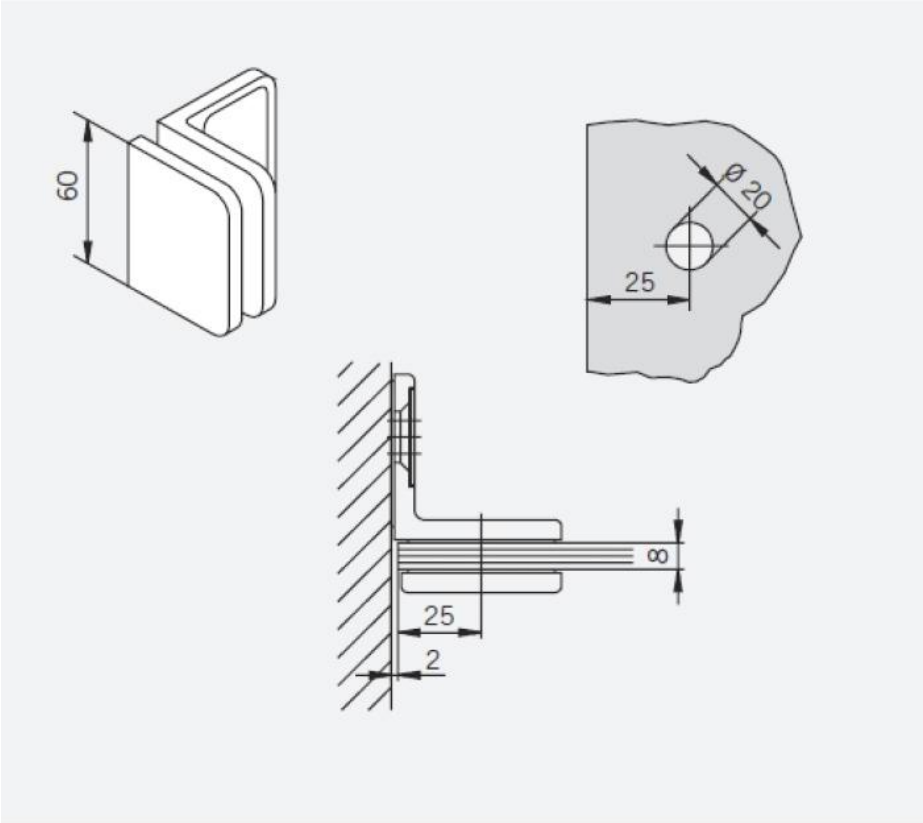
60
ø 20
25
8
25
2