60.20030.25

Charnière de porte en verre, sans arrêt

Matériau:	aluminium
Finition:	blanc
Montage:	verre/mur 90°
Épaisseur du verre:	8 - 10 mm
Unité de vente (UV):	St
unité d'emballage (UE):	2.00
Forme:	carré
Capacité de charge:	60 kg/paire

max. largeur de porte 1000 mm

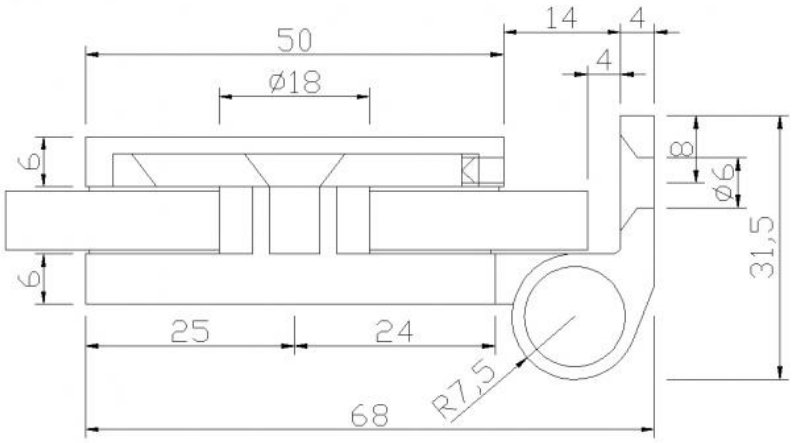
50
14
4
4
ø18
6
8
ø6
31,5
6
25
24
R7,5
68

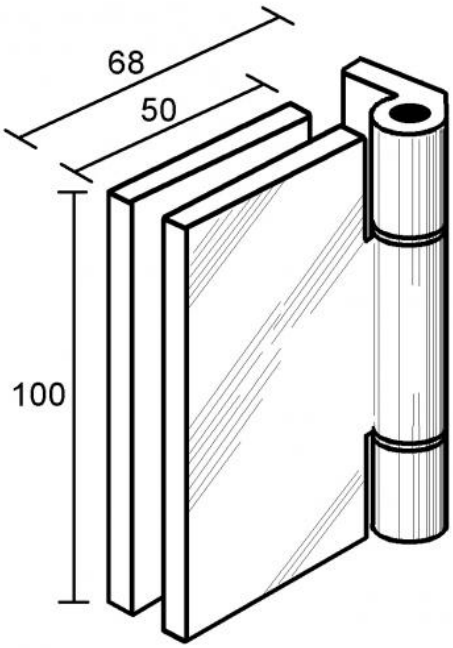
68
50
100

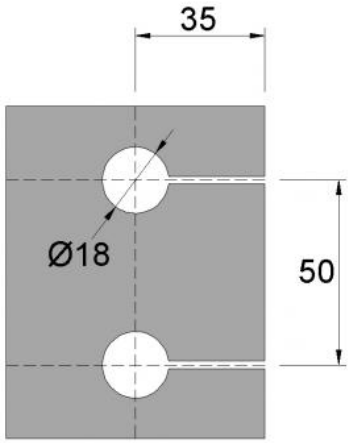
35
Ø18
50