17.21273.16

Serrure de porte coulissante PL avec cylindre

Matériau:	inox V2A
Finition:	brossé
Montage:	gauche
Épaisseur du verre:	10 mm
Unité de vente (UV):	St
unité d'emballage (UE):	1.00
Forme:	carré
Travail du verre:	Encoche

sans bouton

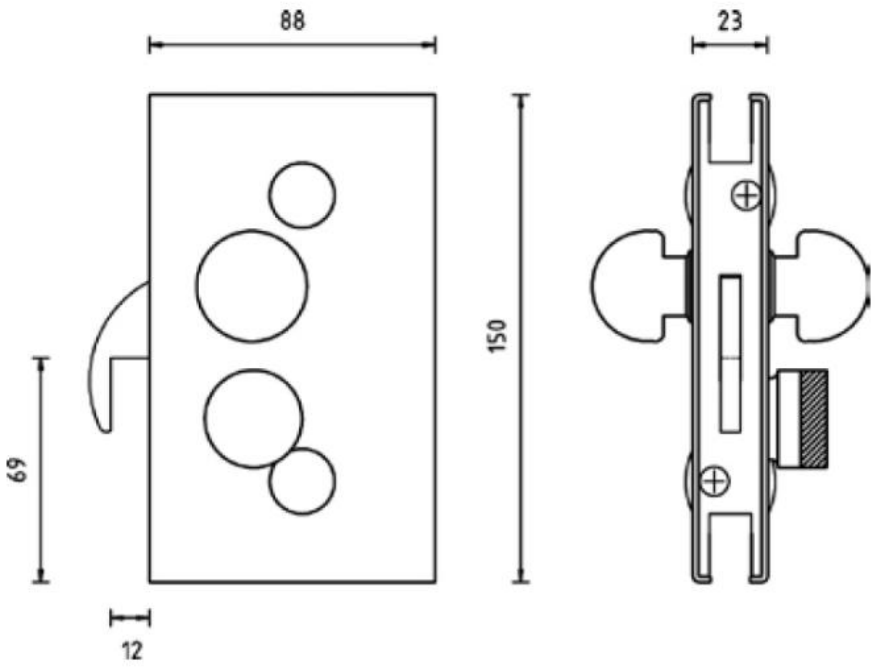
88
23
150
69
12

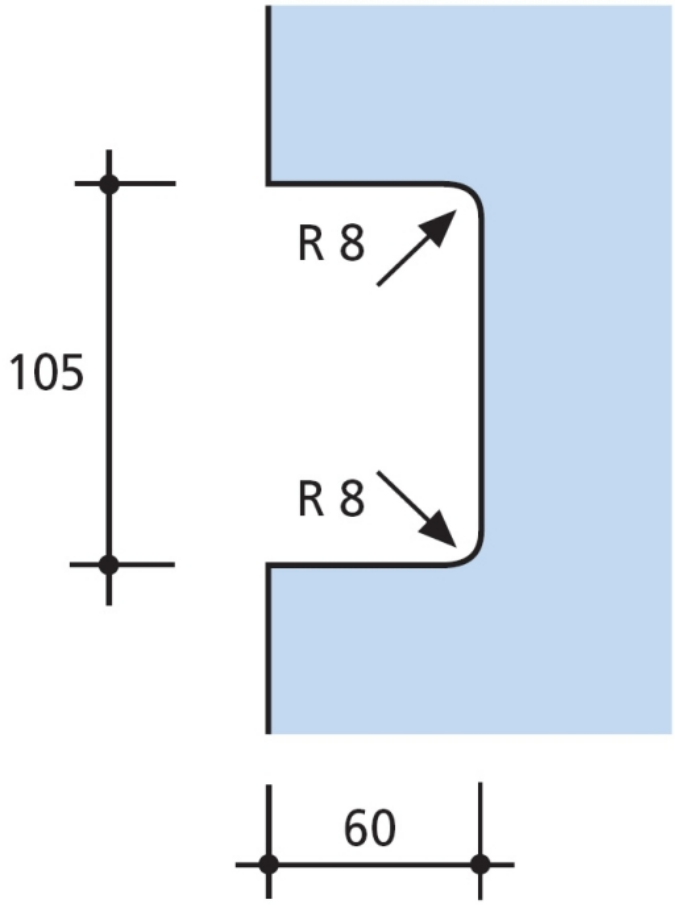
R 8
105
R 8
60