23.00200.01

Embout avec taquet, réglable, pour tube de 19 mm

Matériau:	laiton
Finition:	chromé poli
Montage:	verre/tube
Épaisseur du verre:	8 - 12 mm
Unité de vente (UV):	St
unité d'emballage (UE):	1.00
Forme:	rond

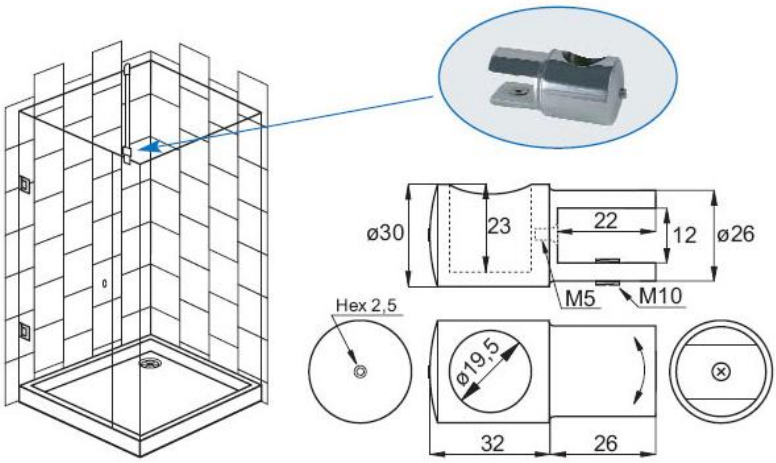
ø30
23
22
12
ø26
M5
M10
Hex 2,5
ø19,5
32
26

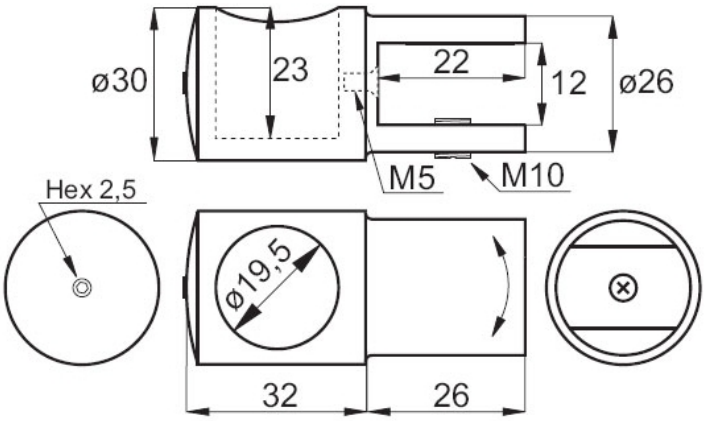
ø30
23
22
12
ø26
M5
M10
Hex 2,5
ø19,5
32
26