23.00300.01

Klemmhalter mit Schiebevorrichtung, einstellbar, für Rohr 19 mm

Material:	Messing
Ausführung:	verchromt poliert
Montage:	Glas/Rohr
Verkaufseinheit (VE):	St
Packungseinheit (PE):	1.00
Form:	rund

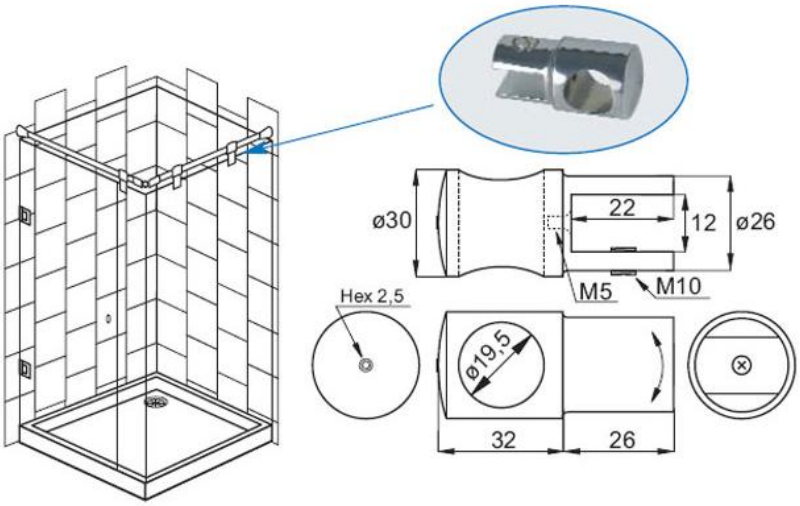
ø30
22
12
ø26
M5
M10
Hex 2,5
ø19,5
32
26

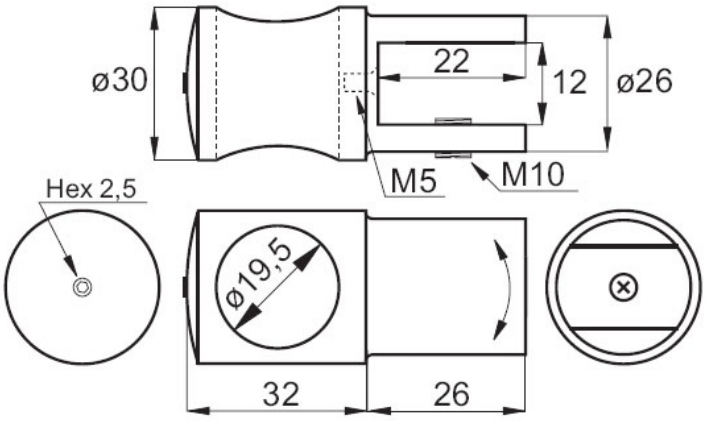
ø30
22
12
ø26
M5
M10
Hex 2,5
ø19,5
32
26