23.00300.01

Klemmhalter mit Schiebevorrichtung, einstellbar, für Rohr 19 mm

Material:	brass
Finish:	chrome polished
Mounting:	glass/tube
Sales unit (SU):	St
Unit package:	1.00
Shape:	round

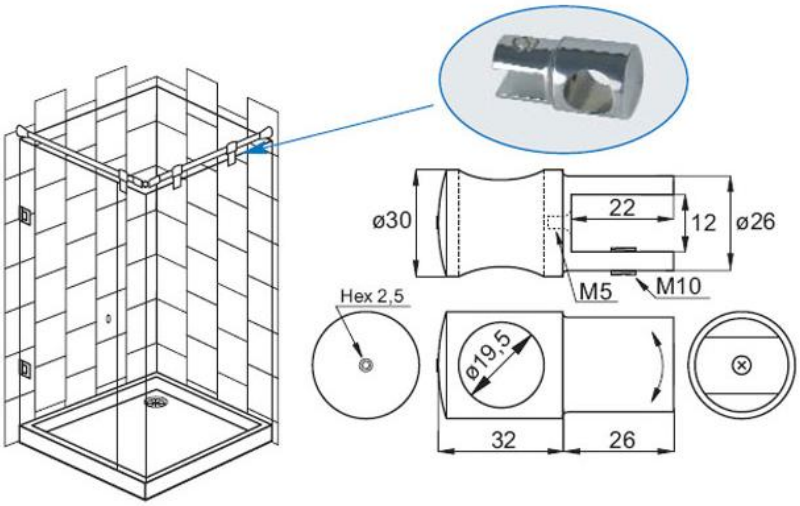
ø30
22
12
ø26
M5
M10
Hex 2,5
ø19,5
32
26

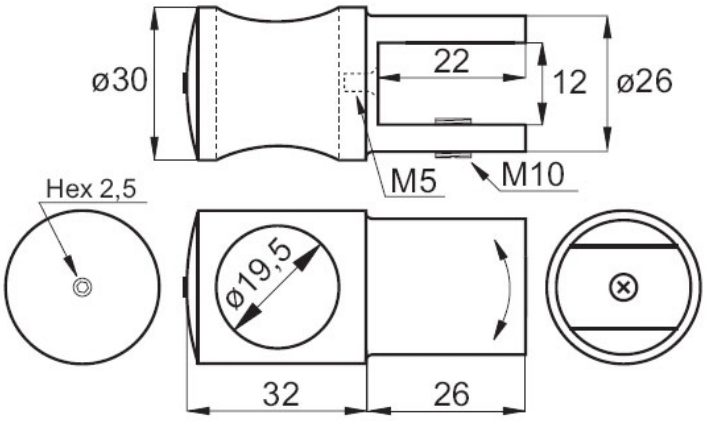
ø30
22
12
ø26
M5
M10
Hex 2,5
ø19,5
32
26