44.31630.32

Duschtürscharnier Maréva

Material:	zinc die cast
Finish:	matt velour
Mounting:	glass/glass 180° overlapping
Glass thickness:	6 / 8 mm
Sales unit (SU):	St
Unit package:	1.00
Shape:	semicircular
Measures:	55 x 136 mm
Glass processing:	Notch
Carrying capacity:	30 kg/pair

mit Arretierung bei 0°, 90° und 180°, stufenlos verstellbar, bei mehr Gewicht muss ein drittes Scharnier verwendet werden

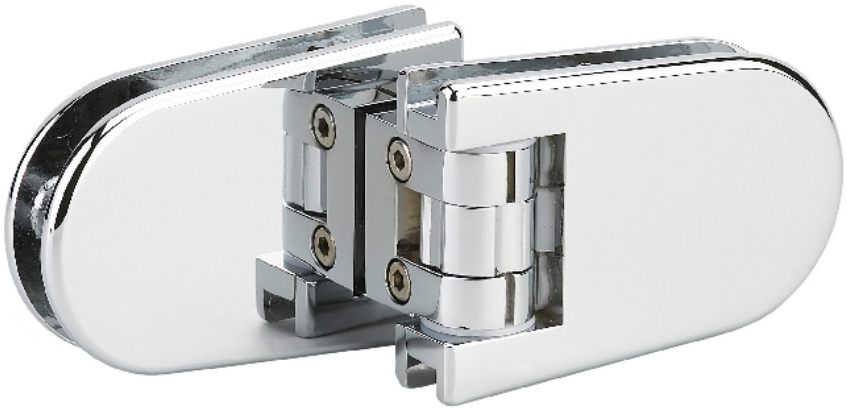

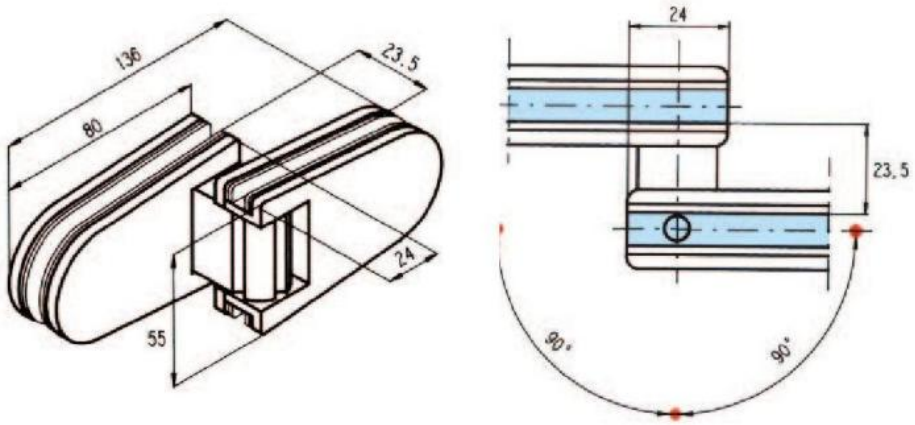
136
23,5
80
24
55
24
23,5
90°
90°

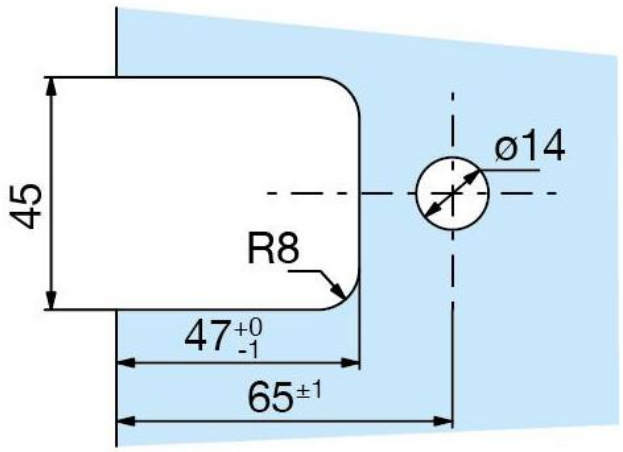
ø14
45
R8
47 +0 -1
65 ±1