61.32380.01

Guide au sol, ou fixation murale

Matériau:	laiton
Finition:	chromé poli
Montage:	montage verre
Épaisseur du verre:	8 mm
Unité de vente (UV):	St
unité d'emballage (UE):	2.00
Mesures:	40 x 15 x 15 mm

avec trou de vis, pour montage au sol ou au plafond

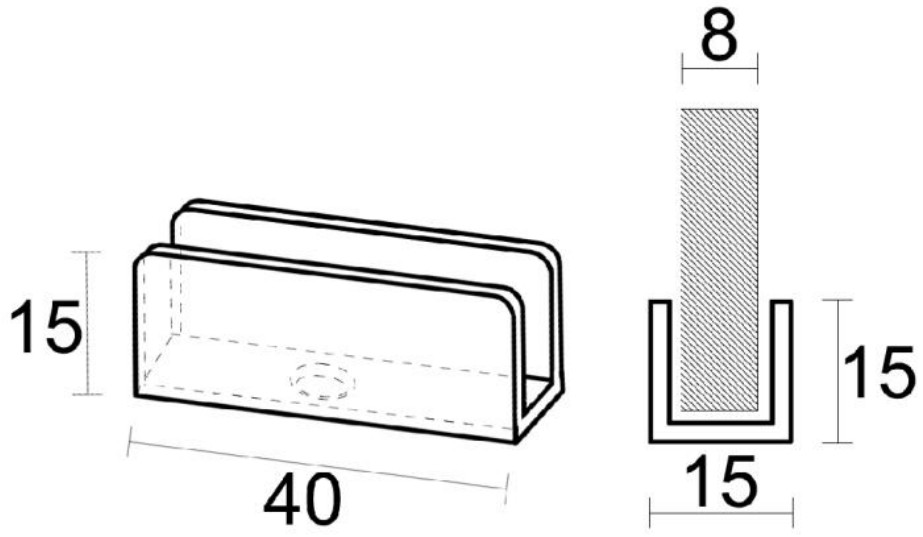
8
15
15
40
15