18.05020.22

Doppel-Führungsprofil Supra, beflockt

Material:	aluminium
Finish:	natural anodized EV1
Glass thickness:	4 - 8 mm
Sales unit (SU):	m
Unit package:	1.00
Bar length (L):	5000 mm

mit Schutzfolie abgeklebt

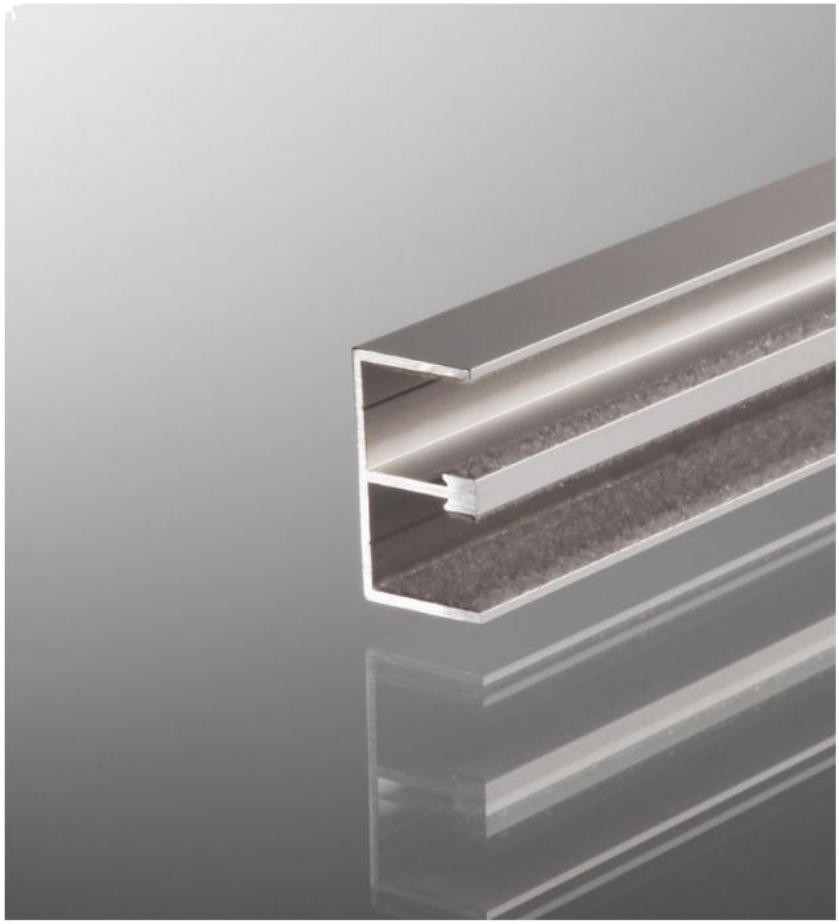

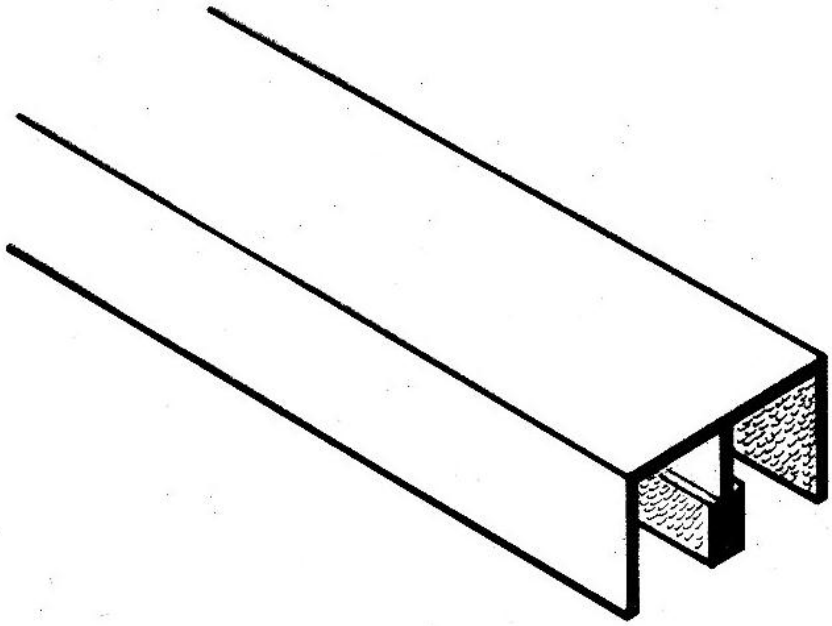

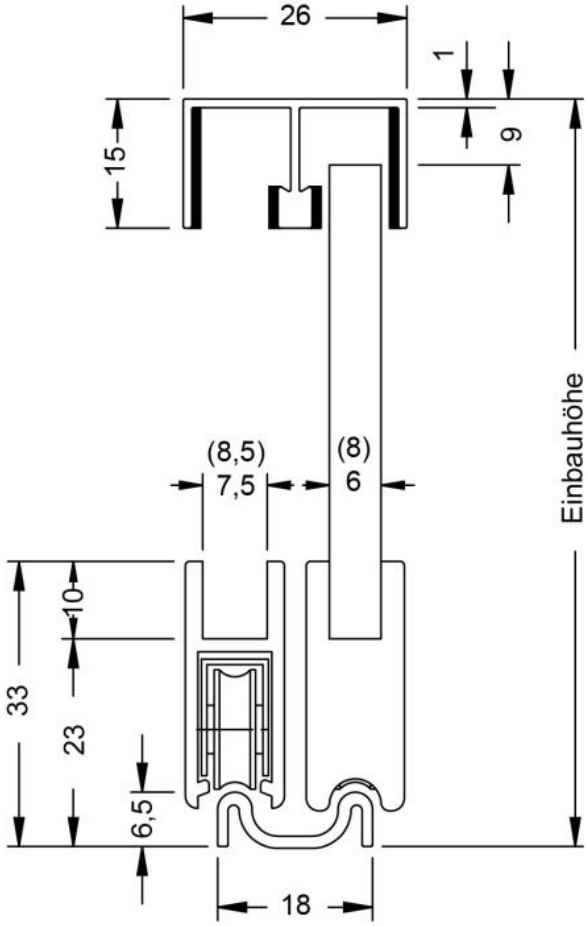

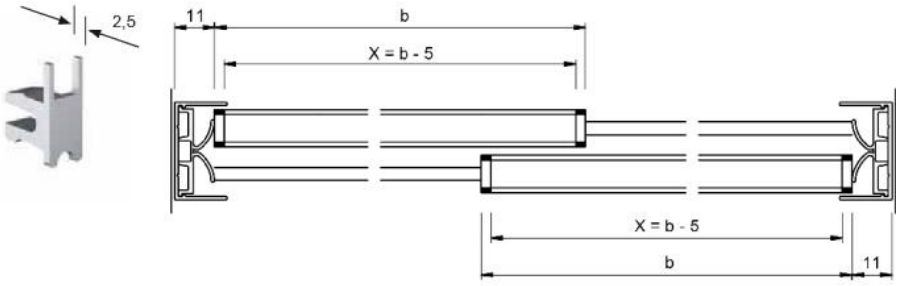

Überlappung: 32 mm
Wenn L = lichte Öffnung eine ungerade Zahl ist, dann auf nächste gerade Zahl abrunden.

X = Laufschuhlänge
b = Flügelbreite / Glasmaß

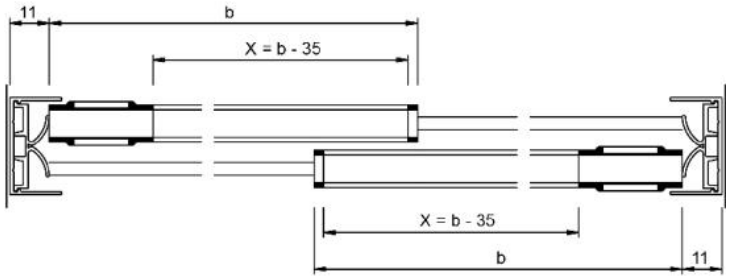

Überlappung: 32 mm
Wenn L = lichte Öffnung eine ungerade Zahl ist, dann auf nächste gerade Zahl abrunden.

X = Laufschuhlänge
b = Flügelbreite / Glasmaß

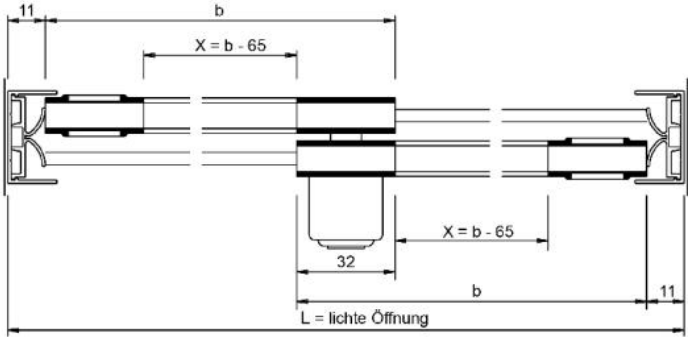

Überlappung: 32 mm
Wenn L = lichte Öffnung eine ungerade Zahl ist, dann auf nächste gerade Zahl abrunden.

X = Laufschuhlänge
b = Flügelbreite / Glasmaß