44.32620.33

Duschtürscharnier Marine

Material:	Zinkdruckguss
Ausführung:	vergoldet poliert PVD
Montage:	Glas/Glas 180°
Glasstärke:	8 / 10 mm
Verkaufseinheit (VE):	St
Packungseinheit (PE):	1.00
Form:	abgerundete Ecken
Masse:	55 x 229.5 mm
Glasbearbeitung:	Glasausschnitt
Tragkraft:	40 kg/Paar

mit Arretierung bei 0° und 90° in beide Richtungen, stufenlos verstellbar, bei mehr Gewicht muss ein drittes Scharnier verwendet werden

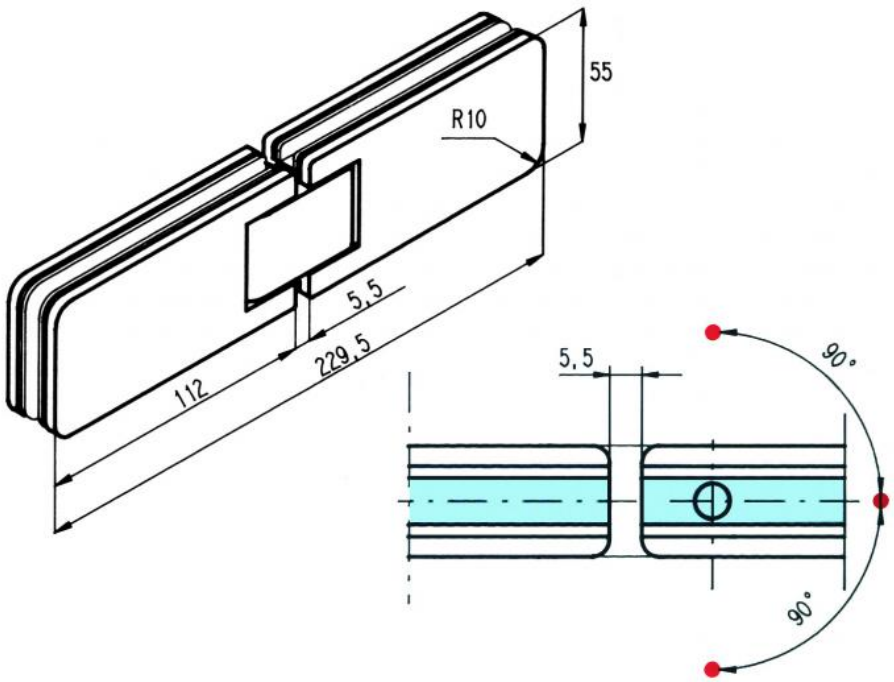
55
R10
5,5
229,5
112
5,5
90°
90°

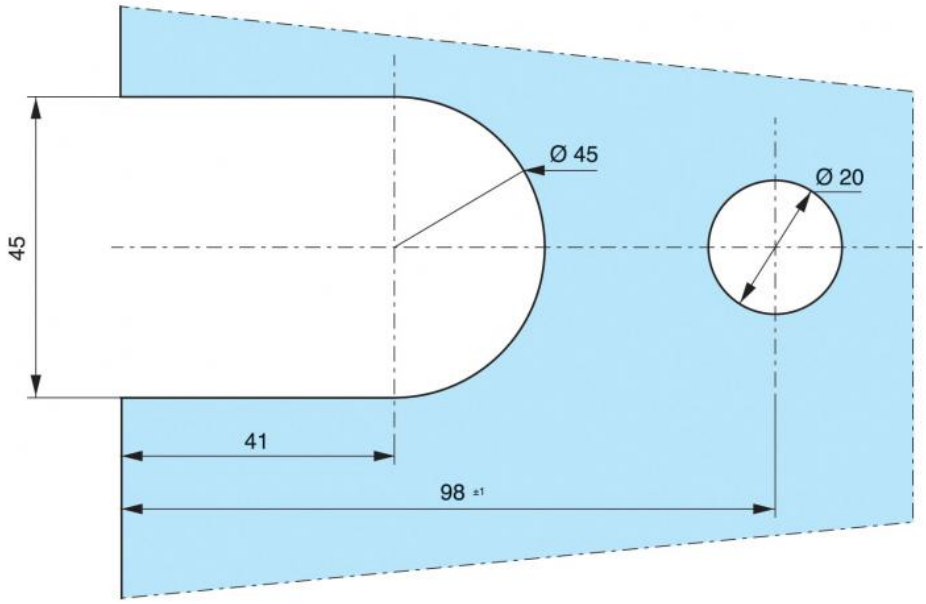
Ø 45
Ø 20
45
41
98 ±1