18.05050.99

Galets roulements Supra avec roulement en acier

Matériau:	acier
Finition:	zingué bleu
Unité de vente (UV):	St
unité d'emballage (UE):	1.00
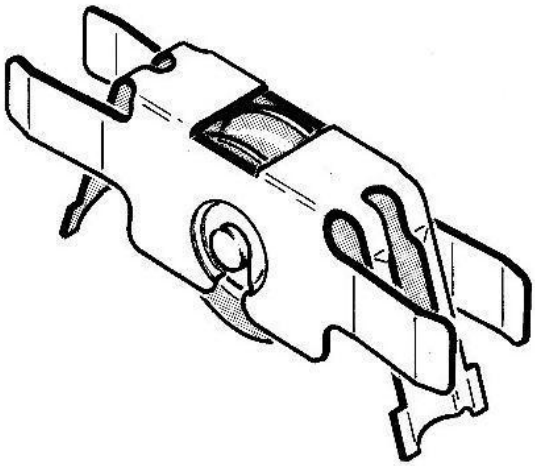
entourée de PVC