44.32630.35

Duschtürscharnier Marine überlappend, SOLANGE VORRAT

Material:	zinc die cast
Finish:	white
Mounting:	glass/glass 180°
Glass thickness:	8 / 10 mm
Sales unit (SU):	St
Unit package:	1.00
Measures:	55 x 200 mm
Glass processing:	Notch
Carrying capacity:	40 kg/pair

mit Arretierung bei 0°, 90° und 180°, stufenlos verstellbar, max. 40 kg/Paar. Bei mehr Gewicht muss ein drittes Scharnier verwendet werden.

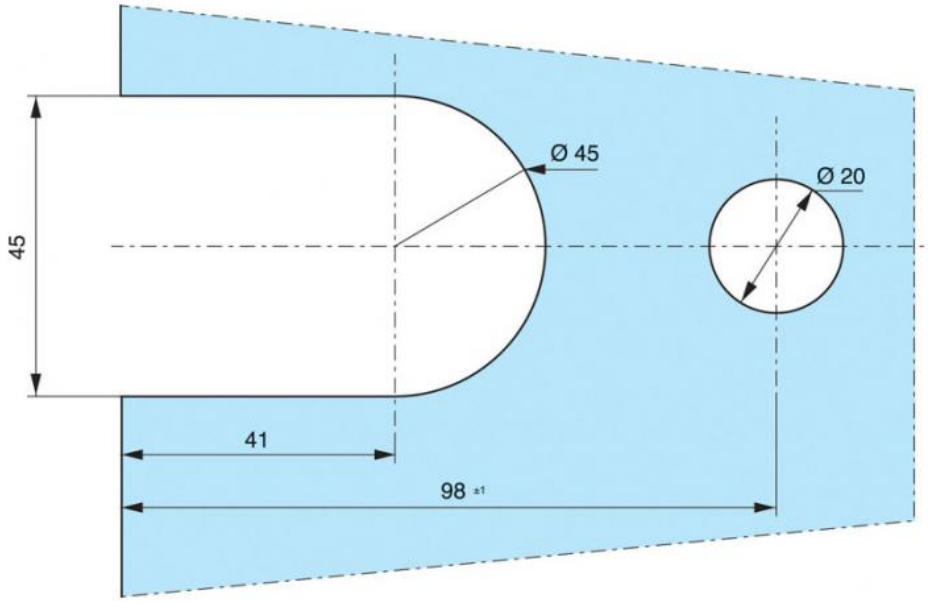
Ø 45
Ø 20
45
41
98 ±1