15.09302.02

Anschlagwinkel Chalet AT für zweiflüglige Tür

Material:	Messing
Ausführung:	matt velour
Verkaufseinheit (VE):	St
Packungseinheit (PE):	1.00

Wand- oder Deckenmontage

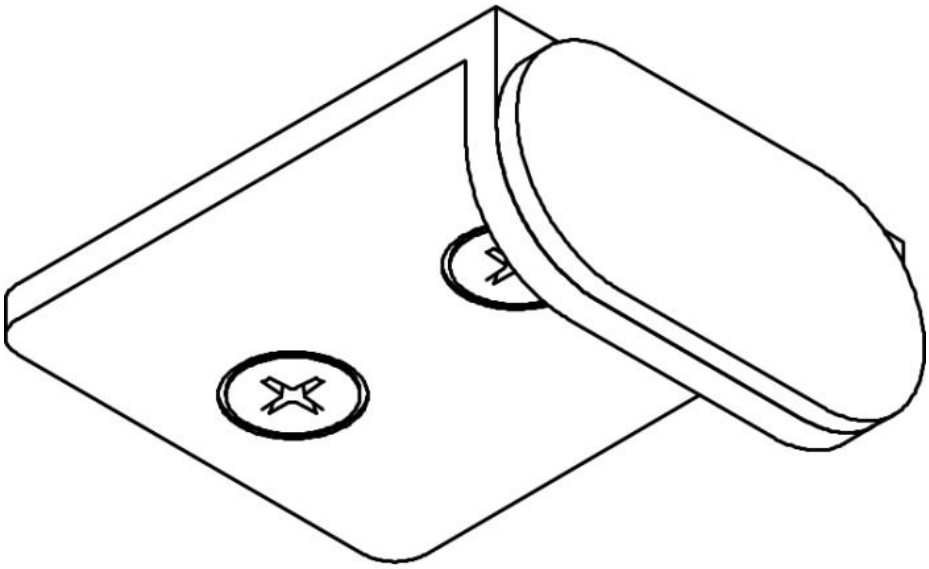

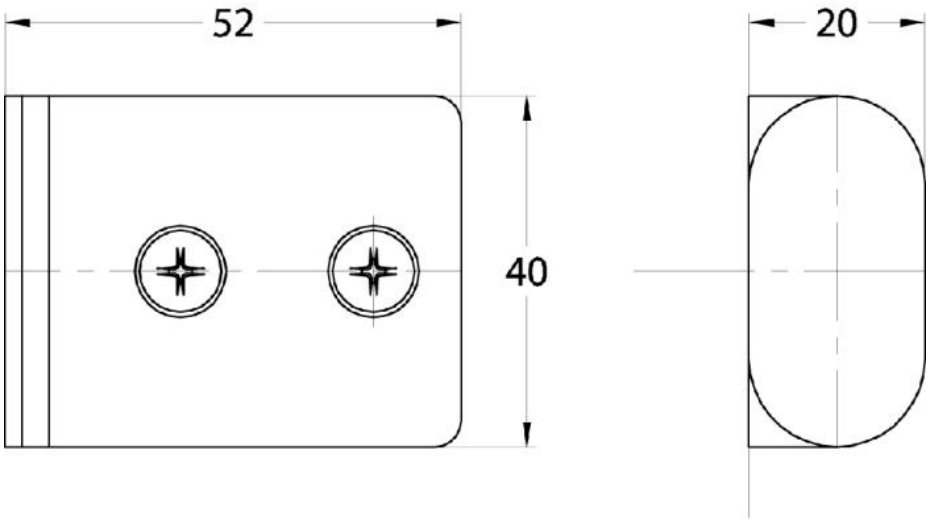
52
20
40

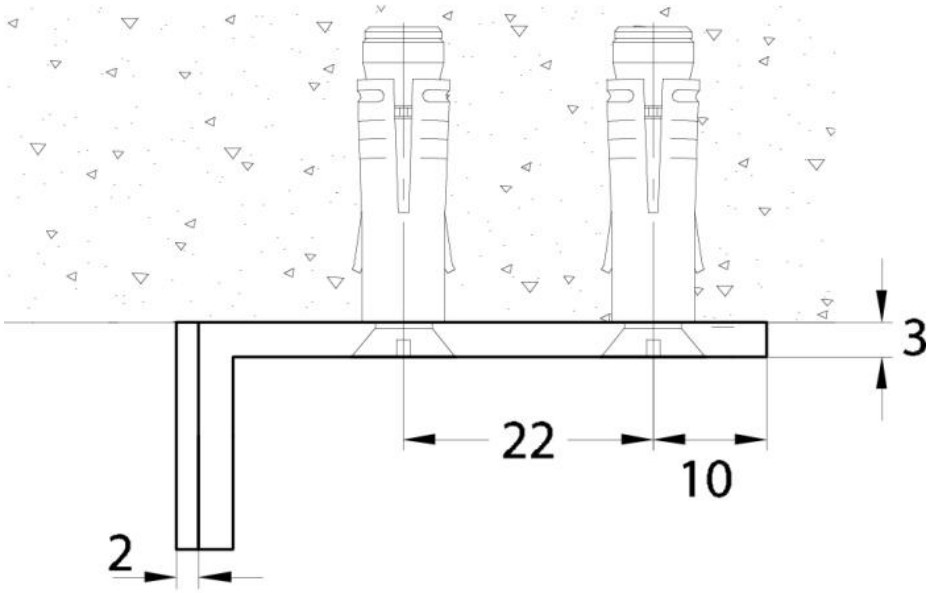
3
22
10
2