60.50440.02

Pince contreplaque

Matériau:	laiton
Finition:	mat velour
Épaisseur du verre:	6 - 8 mm
Unité de vente (UV):	St
unité d'emballage (UE):	2.00
Forme:	coins arrondis
Mesures:	30 x 30 mm

sans perçage du verre, prévoir une fixation au dessous du verre

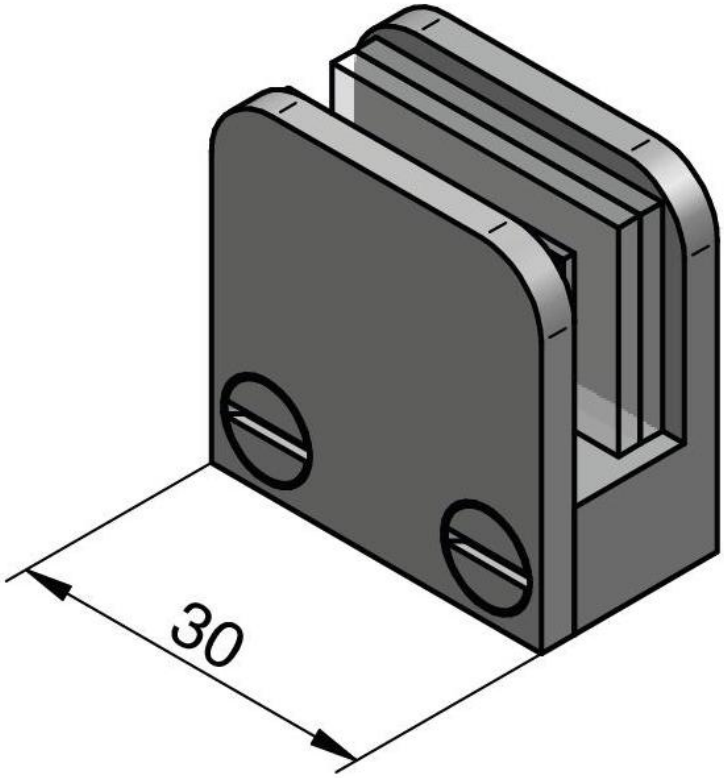
30

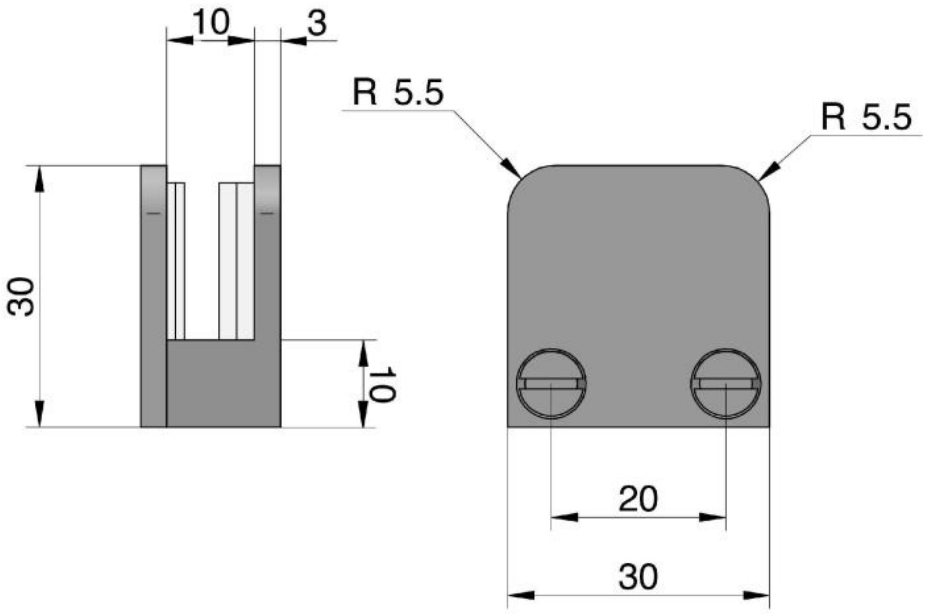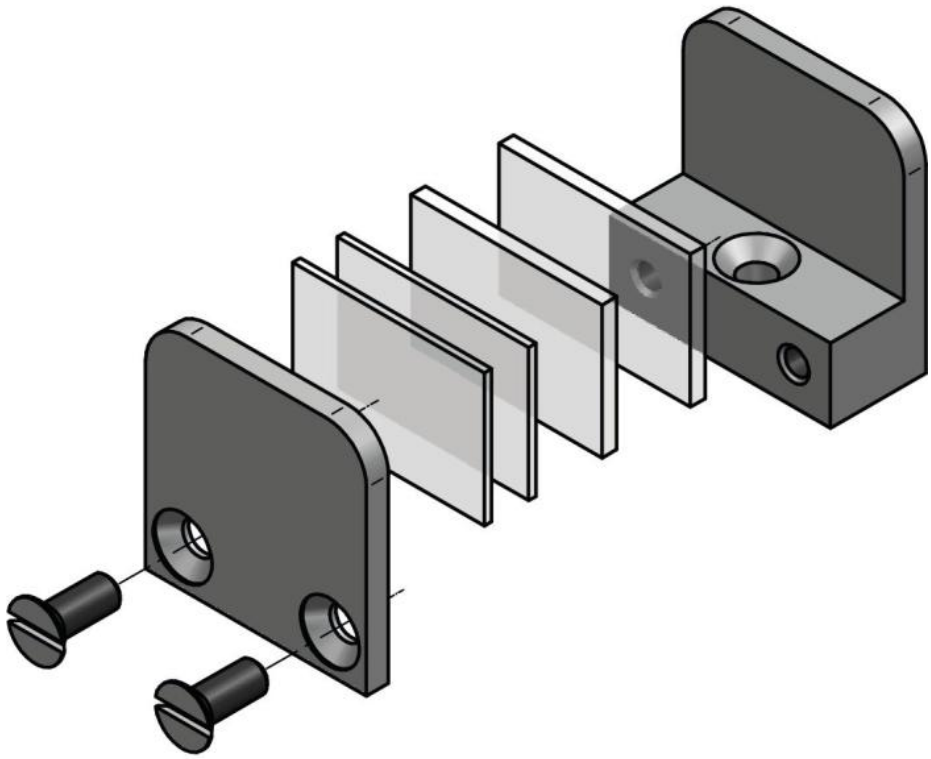
10
3
R 5.5
R 5.5
30
10
20
30