23.00100.02

Fixierhalter für Wandanschluss für Rohr 19 mm

Material:	Messing
Ausführung:	matt velour
Montage:	Rohr/Wand
Verkaufseinheit (VE):	St
Packungseinheit (PE):	1.00
Form:	rund

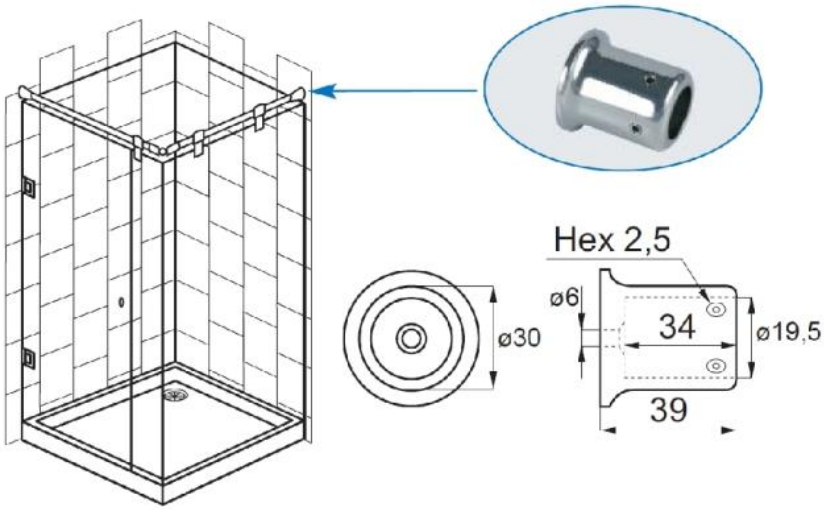
Hex 2,5
ø6
34
ø19,5
ø30
39

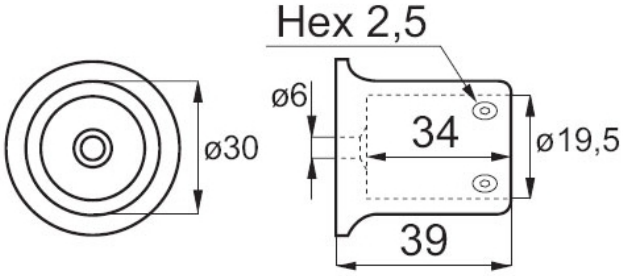
Hex 2,5
ø6
34
ø19,5
ø30
39